tapflo®

ВИНТОВЫЕ НАСОСЫ

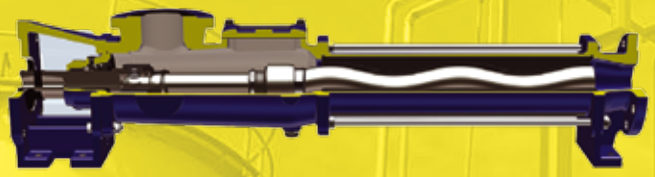

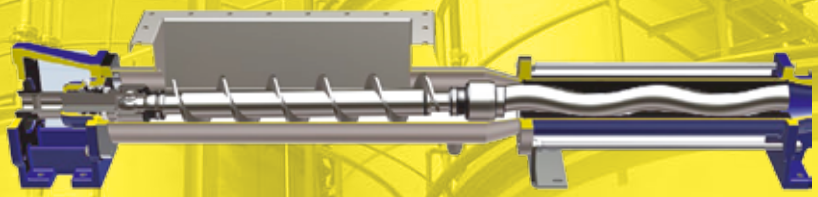

» All about your flow

www.tapflo.uz

All about your flow.

Компания Tapflo является ведущим производителем насосов, которые имеют широкое применение в различных отраслях промышленности. Представительства компании Tapflo и дистрибьюторы нашей продукции успешно работают в более чем 60 странах мира.

Центральный офис компании находится в Швеции.

Качество продукции

В Tapflo мы верим, что качество является основной приоритетной ценностью как для наших клиентов, так и для наших сотрудников. Как результат, мы придерживаемся требований всемирно признанных систем качества и институтов контроля за качеством.

Многие наши продукты соответствуют директиве ЕС ATEX для оборудования во взрывоопасных средах.

Наши мембранные асептические насосы имеют сертификат EHEDG (Европейское Объединение Гигиенического Инжиниринга и Дизайна), фармацевтическая серия насосов отвечает USP VI стандартам.

Все наши насосы имеют маркировку CE.

Все процессы производства Tapflo сертифицированы по ISO 9001:2001.

Наши достоинства

Долгосрочное сотрудничество является нашей главной целью

Наша цель - продолжать предоставлять продукцию высшего качества в соответствии с вашими потребностями и новейшими технологиями. Вот почему мы рассматриваем каждое взаимоотношение с клиентами как долгосрочные обязательства.

Tapflo в вашем регионе - партнерство на ваших условиях

Tapflo оказывает поддержку на местах. Независимо от того, где находится ваше предприятие, вы можете рассчитывать на локальную помощь.

Гибкость - залог качественного обслуживания

Мы готовы иметь дело с реальностью, зная, что на практике это означает - отвечать на вопросы, предлагать решения и поставлять запасные части с минимальной потерей времени.

Ориентация на потребителя - сделать продукт необходимым

Мы всегда стремимся помочь нашим клиентам найти наиболее экономически выгодные решения для повышения эффективности своей компании. Если это означает изменить конструкцию насоса, мы рассматриваем это не как проблему, а как вполне выполнимую задачу.

Производить означает развивать

Когда вы активно участвуете в производстве продукции, всегда есть возможность найти способы для ее улучшения. Это позволяет нам часто предлагать насосы, которые еще более надежны и эффективны.

Общие сведения

Бесклапанная конструкция насоса, прямая зависимость его производительности от числа оборотов двигателя, а также возможность изменения направления потока перекачиваемой жидкости - все это, несомненно, преимущества винтовых насосов. Использование этих особенностей позволяет рекомендовать винтовые насосы для перекачки различных жидкостей, перечень которых постоянно увеличивается. Главная рабочая часть винтового насоса - пара ротор-статор. Металлический ротор винтообразной формы находится внутри статора (обоймы), сделанного из эластомера. При вращении ротора изменяется объем полостей внутри пары и жидкость перемещается по оси насоса, вытесняясь из-за вращения ротора, изменение объема в полостях создает всасывающий эффект.

Винтовые насосы предназначены для перекачки различных типов жидкостей: вязких, абразивных жидкостей, жидкостей с включениями, суспензий, дисперсий.

Принцип действия винтовых насосов

Работа винтовых насосов основана на вращении ротора в винтовом статоре. Ротор насоса выточен из нержавеющей или закаленной стали, а статор сформирован из упругого эластомера. Форма и размеры этих деталей подобраны таким образом, что при вложенном в статор роторе образуется цепочка водонепроницаемых ячеек (подобно медовым сотам). При вращении ротора внутри статора, эти «медовые соты» перемещаются по спирали вдоль оси насоса и при этом без каких-либо изменений по форме или содержанию в структуре жидкости. Этот процесс перемещает рабочую массу через насос от входа к выходу.

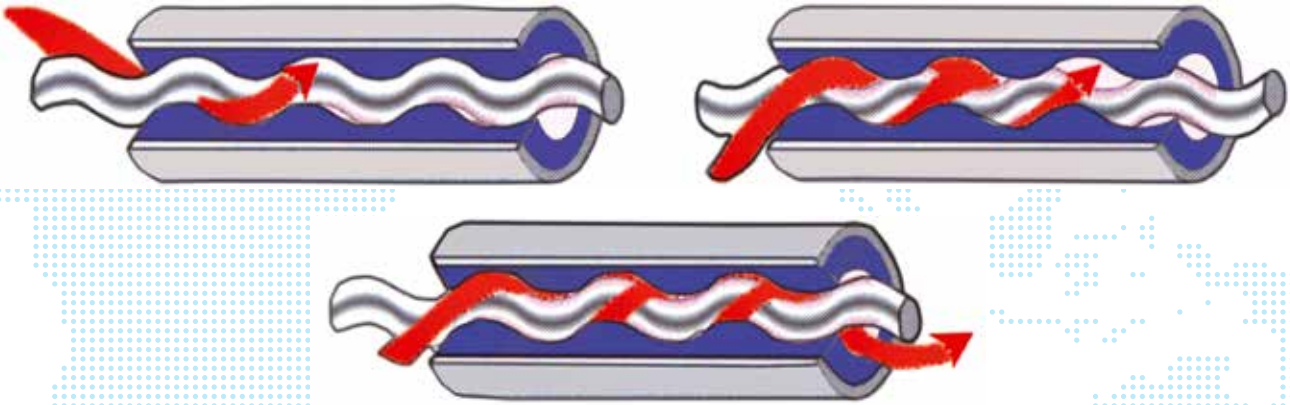

Преимущества винтовых насосов

- Ровный поток перекачиваемого продукта на выходе из насоса
- Пропорциональная перекачка, что позволяет сделать насос дозирующим
- Возможность создавать большое давление
- Перекачивание суспензий без нарушения структуры и разрушения включений
- Высокая самовсасывающая способность, подъем с глубины до 7-8 метров *
- Перекачивание высоковязких жидкостей
- Перекачивание жидкостей с абразивными включениями и высоким содержанием сухого вещества без износа
- Неприхотливость насоса в эксплуатации
- Простая конструкция - удобное обслуживание насоса, низкие эксплуатационные затраты

* Высота самовсаса возможна при определенных условиях

Области применения винтовых насосов

Пищевая промышленность

Перекачивание ферментационного сусла, овощной пульпы или меда, жиров, соков, приправ. Дозирование майонеза, томатной пасты, кетчупа, горчицы, различных соусов. Использование в пивоварнях.

Косметическая промышленность

Перекачивание масел, кремов, косметических растворов. Транспортировка шампуней и жидкого мыла.

Очистка воды

Дозированная подача полимеров, флокулянтов, деминерализованной воды, полиэлектролитов и различного рода химикатов, для очистки воды. Питание пресс-фильтров.

Тяжелая промышленность

Перекачивание кремнистых взвесей, антикоррозионных средств, красок, латекса, силиконов. Транспортировка различных моющих средств. Удаление использованных смазочных материалов.

Переработка молока

Перекачивание молока, сметаны, сгущенного молока, йогуртов, плавленного сыра.

Строительство и мелиорация

Откачивание грунтовых вод. Транспортировка речной воды, содержащей значительное количество песка.

Семейство винтовых насосов

Серия Diamond общепромышленного и гигиенического применения

Серия Diamond является реверсивной и доступна в широком диапазоне размерного ряда. Стандартная конструкция имеет улучшенный вариант исполнения винтовой геометрии, что в значительной степени помогает в улучшении производительности подобной системы и делает ее стабильной в работе.

Винтовые насосы-дозаторы

Небольшие по размеру винтовые насосы-дозаторы применяются для дозирования невязких жидкостей (например, полимеры, известковое молоко, раствор аммиака, раствор сернокислого алюминия, флокулянтов и коагулянт). Могут быть изготовлены из чугуна или нержавеющей стали.

Насосы больших размеров

Насосы этой серии могут быть изготовлены из чугуна, стали или нержавеющей стали. Предназначены для работы по откачиванию шламовых отложений с твердыми включениями, нефтешлама, ила, осадков, ливневых стоков, нефтепродуктов с содержанием песка, подачи жидкости на фильтр-пресс при переработке различных стоков или концентратов. Неприхотливы в эксплуатации.

Насосы с загрузочным бункером

Вспомогательный шнек в приемном бункере насосов делает их способными перекачивать высоковязкие жидкости, а также жидкости с большим содержанием твердых частиц. Основные области применения насосов: переработка сточных вод, подача стоков на конвейер, работа на фильтр-прессах, перекачка осадков, нефтяного шлама и активного ила. Возможные варианты исполнения насоса из стали или нержавеющей стали.

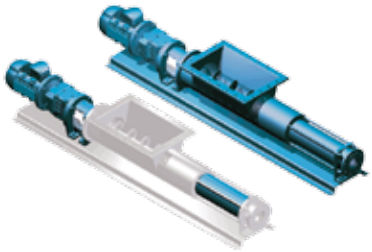

Насосы со вспомогательным шнеком

Вспомогательный шнек особой S-образной формы в приемном бункере данных насосов делает их способными перекачивать вязкие жидкости и жидкости с большим содержанием сухого вещества (до 40%). Основное применение насосов: работа в индустрии очистки и переработки сточных вод, подача стоков на конвейер, работа по перекачке жидкостей после фильтр-пресса.

Насосы с плавающим статором

Насосы с плавающим статором имеют следующие преимущества: насос занимает мало места и не требует больших затрат в обслуживании. Статор закреплен только с одного края так, чтобы позволить эксцентричное движение ротора посредством очень простого сочленения. Насос предназначен для использования в пищевой и косметической промышленности.

Насосы в вертикальном исполнении

Винтовые насосы в вертикальном исполнении предназначены для перекачки вязких жидкостей, а также жидкостей с большим содержанием твердых частиц из цистерн, танкеров, резервуаров. Оптимальное решение, когда необходимо поднять жидкость с глубины. Могут оснащаться коннекторами для присоединения на люках танкеров и цистерн.

Насосы серии Diamond

Насосы серии Diamond имеют полностью обновленную механику, которая позволила значительно увеличить производительность. Насосы данной серии являются реверсивными и доступны в широком диапазоне размерного ряда. Улучшенная геометрия винта с увеличенным шагом, способствует повышению производительности. В стандартной комплектации винтовые насосы серии Diamond способны создавать давление до 48 бар, как в прямом, так и в обратном направлении. Присоединительные патрубки выполнены с учетом возможности реверсивной работы. Передача крутящего момента осуществляется с помощью запатентованного шарнирного соединения, которая сводит к минимуму износ контактных частей. Это обеспечивает изделиям повышенную надежность и долговечность. Устройство очистки исключает необходимость демонтажа трансмиссионного вала, снижая, таким образом, расходы на техническое обслуживания, и увеличивая суммарную эффективность работы оборудования. За счет хорошо проработанной геометрии, насос довольно легко переносит наличие твердых частиц в перекачиваемой среде. Универсальные фланцевые соединения подходят для различных версий изделий данной серии, выполненных как из высокопрочного чугуна, так и из нержавеющей стали. Все движущиеся элементы выполняются из нержавеющей стали марки AISI 420, а по дополнительному запросу могут быть выполнены из других материалов.
Насосы серии Diamond являются недорогими и достаточно простыми в обслуживании. Они имеют минимальное количество компонентов, что упрощает работу технического персонала в процессе эксплуатации. Статор имеет уплотнения на обоих концах. Для того, чтобы увеличить всасывающую способность оборудования, конструктора увеличили длину статора, а внутренняя поверхность была подвергнута тщательной полировке. В стандартной комплектации поставляется одно механическое уплотнение и использованы конические роликовые подшипники, обладающие высокой нагрузочной способностью. Благодаря, компактным размерам подшипников с консистентной смазкой обслуживание насоса не представляет особых проблем. Выходные фланцы могут при необходимости быть оснащены измерительными приборами. Опционально доступны покрытия роторов хромом или керамикой, для работы в особо тяжелых приложениях.

шарнирное соединение

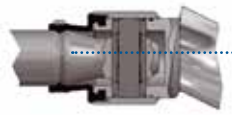

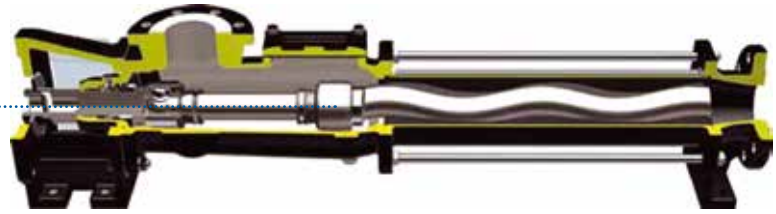

Технические характеристики

- максимальная производительность: 400 м³/ч
- максимальное давление: 48 бар
- максимальная рабочая температура: +110°C
- высота столба жидкости над всасывающим патрубком насоса: 3 м
- возможные типоразмеры: от 025 до 300

Варианты исполнения

Корпус	
Чугун G 25	Нержавеющая сталь 304/316 (CIP по запросу)
Фланцы DIN 2501	BSP (Gas)
Фланцы ANSI RF 150	Фланцы DIN 2501
Сферическое соединение	Фланцы ANSI RF 150
	DIN 11851 / SMS / RJT (BMS)
	Другой тип по запросу

Статор	Ротор
NBR	Нержавеющая сталь Aisi 420B
EPDM	Нержавеющая сталь 304/316
NBR или EPDM пищевой	Нержавеющая сталь 304/316 с хромовым покрытием (HCP)
H-NBR натуральный	Закаленная сталь
VITON	Сталь с керамическим покрытием
TEFLON	Duplex
Другой материал по запросу	

Соединение двигателя:
- Закрытый тип соединения "D"
- Диаметр фланца 160/200/250/300 мм в зависимости от размера насоса
- Внутренний вал двигателя из нержавеющей стали Aisi 304/ Aisi 316/420B. Диаметр 19/24/28/35/40/50 мм в зависимости от размера насоса
- Гибкий тип подсоединения «J»

Размер	Модель	Производительность при давлении 2 бар ($м^3$/ч)	Макс. давление (бар)	Макс. частота вращения (об/мин)
D025	2L1	6,9	6	1000
	1K2	9,4	12	1000
	05K4	1,5	24	800
D030	4L1	11	6	800
	2K2	5,6	12	800
	1K4	2,2	24	600
D040	10L1	16,5	6	600
	4K2	8,5	12	600
	2K4	3,7	24	500
	16L1	23,5	4	600
	8K2	12	8	600
D060	20L1	28	6	500
	10K2	14	12	500
	4K4	5,7	24	400
	30L1	33	4	500
	16K2	16,5	8	500
D120	40L1	43	6	400
	20K2	20	12	400
	10K4	10	24	350
	60L1	63,5	4	400
	30K2	32	8	400
D300	80L1	76	6	350
	40K2	38	12	350
	20K4	15,4	24	300
	120L1	110	4	350
	60K2	55	8	350

Винтовые насосы-дозаторы

Винтовые насосы-дозаторы серии MN предназначены для перекачивания и дозирования небольших объемов вязких жидкостей. Это насосы с небольшой производительностью и непрерывным потоком. Основные преимущества насосов данной серии: реверсивность, малая пульсация потока, отсутствие вибрации при работе, способность самовсасывания.

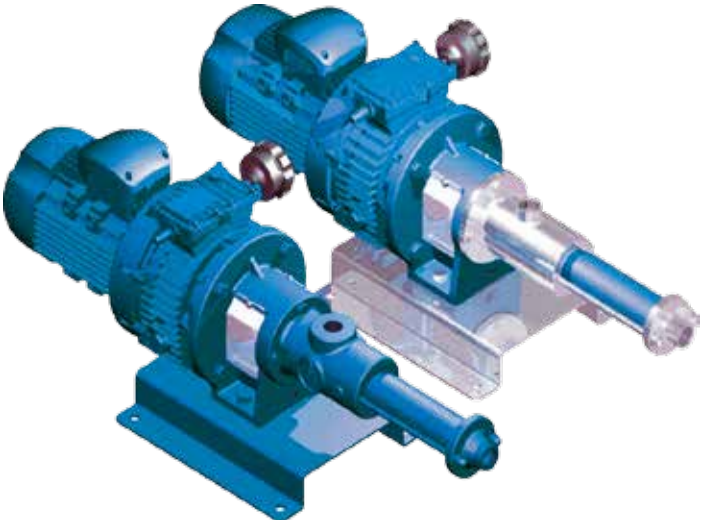

Некоторые примеры перекачиваемых жидкостей:
- реагенты
- известковое молоко
- флоакулянты
- сульфат алюминия и железа и многие другие

Технические характеристики

- максимальная производительность: 3000 л/ч
- максимальное давление: 24 бар
- максимальная температура перекачиваемого вещества: +110°C
- высота всасывания жидкости: до 3 м *
- возможные типоразмеры: от 010-2 до 022-1

* Высота всасывания при определенных условиях

Модель	Производительность при давлении 1 бар (л/мин)	Макс. давление (бар)	Макс. частота вращения (об/мин)
MN 010-2	1,2	12	1000
MN 010-4	1,2	24	1000
MN 013-2	2,5	12	1000
MN 015-1	11	6	1000
MN 015-2	11	12	1000
MN 015-4	11	24	1000
MN 020-1	27	6	1000
MN 022-1	50	6	1000

Варианты исполнения

Возможные варианты исполнения и материалы, используемые в производстве насосов-дозаторов: чугун, нержавеющая сталь, DUPLEX.

Уплотнения вала:
- Торцевое уплотнение
- Двойное торцевое уплотнение системы "back to back"
- Уплотнительное кольцо
- Сальниковая набивка по запросу
- Промывка и охлаждение по запросу

Соединения двигателя:
- Закрытый тип соединения "MN"
- Диаметр фланца 160/200 мм
- Внутренний вал двигателя из нержавеющей стали 316. Диаметр 14/19/24/25 мм зависит от размера насоса

Насосы больших размеров

Насосы предназначены для перекачивания вязких жидкостей, сточных вод и жидкостей с большим содержанием твердых частиц. Насосы применяются в различных отраслях промышленности: химической, нефтеперерабатывающей, горнодобывающей, пищевой, в сельском хозяйстве, для перекачки крахмала и клея, каустической соды, различных смол, красителей, кислых растворов; в строительстве и на очистительных заводах.

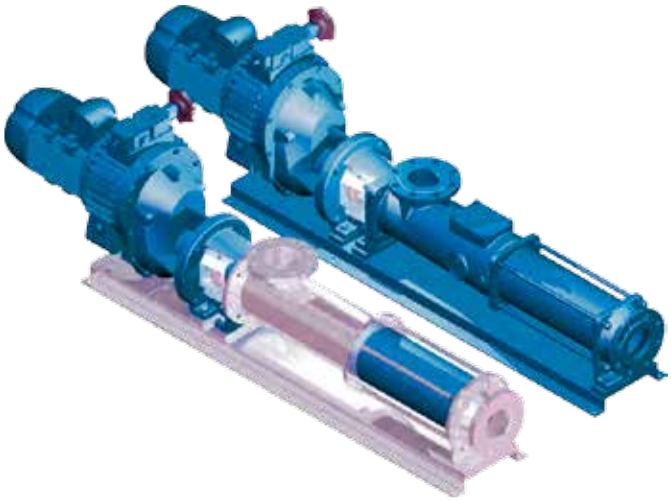

Технические характеристики

- максимальная производительность: 400 м³/ч
- максимальное давление: 48 бар
- максимальная температура перекачиваемого вещества: +110 °C
- высота всасывания жидкости: до 3 м *

* Высота всасывания при определенных условиях

Варианты исполнения

Возможные варианты исполнения и материалы, используемые в производстве данной серии насосов:

Чугун
Корпус насоса / выходной фланец: чугун G25
- Смотровые отверстия стандарты во всех размерах

Доступные соединения:
- Фланцы DIN 2501
- Фланцы ANSI RF150
- Сферические соединения

Нержавеющая сталь
Корпус насоса / выходной фланец: S.S 304 / 316 / DUPLEX
- CIP по запросу

Доступные соединения:
- BSP (Gas)
- Фланцы DIN 2501
- Фланцы ANSI RF150
- DIN 11851
- SMS
- RJT (BMS)
- Другие по запросу

Сталь
Корпус насоса / выходной фланец: сталь 52,0
- Смотровые отверстия стандартны во всех размерах

Доступные соединения:
- Gas
- Фланцы DIN 2501
- Фланцы ANSI RF150
- Сферические соединения
- Другие по запросу

Уплотнение вала:
- Сальниковая набивка
- Сальниковая набивка с промывкой
- Одинарное торцевое уплотнение
- Двойное торцевое уплотнение системы "back to back"
- Уплотнительное кольцо
- Промывка и охлаждение по запросу

Соединение двигателя:
Закрытый тип соединения «MN»:
- Фланец диаметром 160 / 200 / 250 / 300 мм
- Внутренний вал двигателя из нержавеющей стали 316
- Диаметр 19 / 24 / 25 / 28 / 30 / 32 / 35 / 40 мм зависит от размера насоса

Корпус подшипника - гибкий тип соединения «SN»

AT Ex

взрывозащищенная версия, маркировка II 2 G IIB TX.

Насосы с загрузочным бункером

Винтовые насосы с загрузочным бункером оснащены подпирающим шнеком и предназначены для перекачки высоковязких жидкостей, а также жидкостей с большим содержанием твердых частиц до 17 %.

Примеры перекачиваемых жидкостей:

- перекачка сточных вод с большим содержанием взвесей (до 17%)
- перекачка отходов рыбоперерабатывающего производства
- перекачка ледяной крошки
- перекачка целлюлозы и многое другое.

Технические характеристики

- максимальная производительность: 200 м³/ч
- максимальное давление: 48 бар
- максимальная температура перекачиваемого вещества: +110°C
- доступные размеры: DH 120-4 300-4 400-1 400-2 500-1 500-2 520-1

Варианты исполнения

Возможные исполнения и материалы, используемые в производстве насосов с загрузочным бункером:

Нержавеющая сталь
Бункер / выходной фланец: S.S 304 / 316
- CIP по запросу

Доступные соединения:
- BSP (Gas)
- Фланцы DIN 2501
- Фланцы ANSI RF150
- DIN 11851
- SMS
- RJT (BMS)
- Другие по запросу

Сталь
Бункер / выходной фланец: сталь St.52
Доступные соединения:
- Фланцы DIN 2501
- Фланцы ANSI RF150
- Сферические соединения

Уплотнения вала:
- Торцевое уплотнение
- Двойное торцевое уплотнение системы "back to back"
- Торцевое уплотнение для применения в пищевой промышленности
- Торцевое уплотнение с промывкой
- Сальниковая набивка
- Сальниковая набивка с промывкой запросу

Соединения двигателя:
Закрытый тип соединения «MH»:
- Фланец диаметром 160 / 200 / 250 / 300 мм
- Внутренний вал двигателя из нержавеющей стали 316
- Диаметр 19 / 24 / 25 / 28 / 30 / 32 / 35 / 40 мм зависит от размера насоса

Корпус подшипника - гибкий тип соединения «SH»

Насосы со вспомогательным шнеком

Насосы с «S»-образным загрузочным бункером оснащены подпирающим шнеком особой формы и предназначены для перекачки высоковязких жидкостей, а также жидкостей с большим содержанием твердых частиц (до 30%). Специальное исполнение с особой подачей перекачиваемой жидкости через бункер с проталкивающими и измельчающими лопастями позволяет увеличить концентрацию твердых веществ в жидкости до 40%.

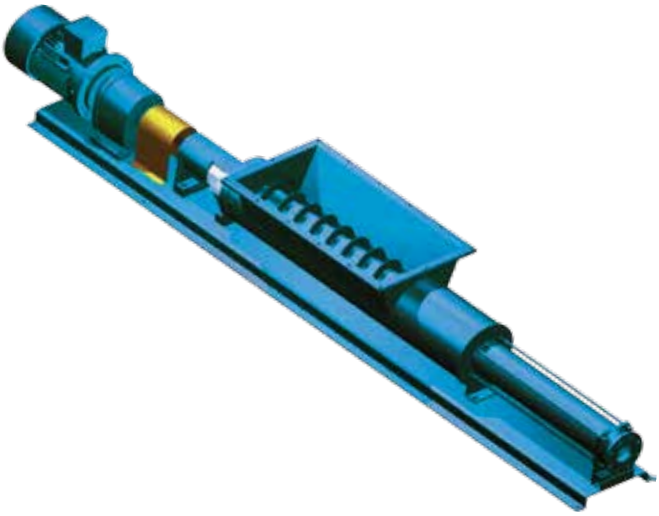

Примеры перекачиваемых жидкостей:

- перекачка сточных вод
- подача сточных вод на фильтр-пресс и подача взвесей на конвейер
- перекачка сточных вод с большим содержанием взвесей (до 40%)

Характеристики

- максимальная производительность: 100 м³/ч
- максимальное давление: 48 бар
- максимальная температура перекачиваемого вещества: +110 °C

Варианты исполнения

Возможные исполнения и материалы, используемые в производстве насосов с бункером:

Нержавеющая сталь
Бункер / выходной фланец: S.S 304 / 316
- CIP по запросу

Доступные соединения:
- BSP (Gas)
- Фланцы DIN 2501
- Фланцы ANSI RF150
- DIN 11851
- SMS
- RJT (BMS)
- Другие по запросу

Сталь
Бункер / выходной фланец: сталь St.52
Доступные соединения:
- Фланцы DIN 2501
- Фланцы ANSI RF150
- Сферические соединения

Уплотнения вала:
- Кольцевое масляное уплотнение
- Торцевое уплотнение
- Двойное торцевое уплотнение системы "back to back"
- Торцевое уплотнение для применения в пищевой промышленности
- Торцевое уплотнение с промывкой
- Сальниковая набивка
- Сальниковая набивка с промывкой по запросу

Соединения двигателя:
Закрытый тип соединения «MHS»:
- Фланец диаметром 200 / 250 / 300 мм
- Внутренний вал двигателя из нержавеющей стали 316
- Диаметр 19 / 24 / 25 / 28 / 30 / 32 / 35 / 40 мм зависит от размера насоса

Корпус подшипника - гибкий тип соединения «SHS»

Насосы с плавающим статором

Насосы имеют компактную конструкцию; хорошее соотношение цена-качество; не пульсирующий поток, который не разрушает физические и химические характеристики жидкости. Не требуюся большие затраты на обслуживание. Материал исполнения: чугун, нержавеющая сталь 304/316, бронза - для использования на морских судах.

Насосы данной серии используются в пищевой, косметической, молочной и химической промышленности; в производстве вина, пива, сиропов, сока; перекачке масел и животных жиров; в производстве крахмала, жидкого мыла, кремов, лосьонов.

Характеристики

- максимальная производительность: 6 м^3/ч
- максимальное давление: 7 бар
- максамильная рабочая температура: +80 °C
- высота напора: 4 м
- доступные размеры: от R24 до R88

Модель	Производительность при давлении 1 бар (л/мин)	Макс. давление (бар)	Макс. частота вращения (об/мин)
R 24	9	7	1400
R 28	5	7	1400
R 44	41	7	1400
R 48	15	7	1400
R 64	62	7	1400
R 68	53	7	1400
R 84	100	7	1400
R 88	75	7	1400

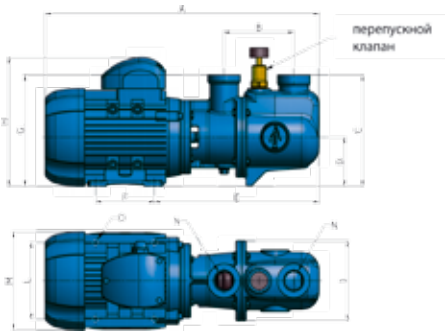

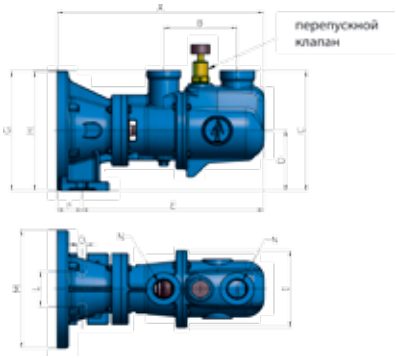

Модель	A	B	C	D	E	F	G	H	I	L	M	N	O	Вес (кг)
R24	398	96	155	71	231,5	90	155	190	112	112	140	3/4"	7	11,5
R28	398	96	155	71	231,5	90	155	190	112	112	140	3/4"	7	11,5
R44	466	118,5	181	80	279,5	100	181	210	130	125	163	1"	10	16,5
R48	466	118,5	181	80	279,5	100	181	210	130	125	163	1"	10	16,5
R64	553	155	215	90	354	100	215	235	180	140	176	1"1/4	10	26
R68	553	155	215	90	354	100	215	235	180	140	176	1"1/4	10	26
R84	717	255	240	100	469	140	225	260	195	160	197	1"1/2	12	43,5
R88	717	255	240	100	469	140	225	260	195	160	197	1"1/2	12	43,5

Модель	A	B	C	D	E	F	G	H	I	L	M	N	O	Вес (кг)
R44 F	333	118,5	203	102	292,5	40	203	202	130	60	200	1"	14	15
R48 F	333	118,5	203	102	292,5	40	203	202	130	60	200	1"	14	15
R64 F	401	155	277	102	361	40	217	202	180	60	200	1"1/4	14	22
R68 F	401	155	277	102	361	40	217	202	180	60	200	1"1/4	14	22

Насосы в вертикальном исполнении

Винтовые насосы в вертикальном исполнении предназначены для перекачки вязких жидкостей, а также жидкостей с большим содержанием твердых частиц из цистерн, танкеров, резервуаров. Оптимальное решение, где насосы данной серии становятся незаменимыми, это когда необходимо поднять жидкость с глубины. Могут оснащаться коннекторами для присоединения на люках танкеров и цистерн.

Примеры перекачиваемых жидкостей:

- перекачка сточных вод
- перекачка агрессивных жидкостей
- использование в производстве сахара
- в нефтехимической промышленности
- в бумажно-целлюлозном производстве
- подача бетонного раствора

Характеристики

- максимальная производительность: 400 м³/ч
- максимальное давление: 48 бар
- максимальная температура перекачиваемого вещества: +110 °

Варианты исполнения

Возможные исполнения и материалы, используемые в производстве вертикальных насосов:

Нержавеющая сталь
Корпус насоса / выходной фланец: S.S 304 / 316
- CIP по запросу
Доступные соединения:
- BSP (Gas)
- Фланцы DIN 2501
- Фланцы ANSI RF150
- DIN 11851
- SMS
- RJT (BMS)
- Кламп
- Другие по запросу

Сталь
Корпус насоса / выходной фланец: сталь
Длина корпуса по запросу
Доступные соединения:
- Фланцы DIN 2501
- Фланцы ANSI RF150
- Сферические соединения

Уплотнения вала:
- Сальниковая набивка
- Сальниковая набивка с промывкой
- Одинарное торцевое уплотнение
- Двойное торцевое уплотнение системы "back to back"
- Промывка и охлаждение по запросу

Соединения двигателя:
Закрытый тип соединения «MV»:
- Фланец диаметром 160 / 200 / 250 / 300 мм
- Внутренний вал двигателя из нержавеющей стали 316
- Диаметр 19 / 24 / 25 / 28 / 30 / 32 / 35 / 40 мм зависит от размера насоса
Корпус подшипника - гибкий тип соединения «SV»

Аксессуары для винтовых насосов

Панель электрического контроля

Для запуска/остановки насоса, защиты двигателя и различных регулировок.

Тележка

Насосы могут быть оснащены тележкой на колесиках с тормозами. Это позволяет легко перевезти насос к месту установки.

Дробильное устройство

Сито, позволяющее измельчать мягкие частицы, содержащиеся в перекачиваемой жидкости.

Датчик контроля давления

Позволяет автоматически включать/выключать насос, в зависимости от выставленного значения давления.

Электронное управление наличия жидкости

Чтобы избежать проблем со сверхдавлением на выходе, на насосе может быть установлен предохранительный клапан, присоединенный к кругу, называемому "by-pass", который автоматически срабатывает, когда рабочее давление превышает безопасный уровень.

Рубашка обогрева

Если Вам необходимо перекачивать продукт, который может застыть внутри насоса может быть оборудован системой, которая позволяет с помощью потока пара или жидкости нагревания, прогреть насос перед запуском во избежание его поломки.

Гриндер

Аннигилятор прикреплен к насосу и позволяет дробить твердые частицы.

Датчик уровня жидкости

Датчик уровня и управляющий шкаф, для автоматического включения/выключения насоса.

CIP мойка

Специальные присоединения для CIP мойки, где требуются гигиенические стандарты.

Устройство защиты от «сухого хода»

При возникновении работы насоса при сухом ходе устройство останавливает работу насоса и не дает статору сгореть.

Другие предложения Tapflo

Мембранные насосы

Воздушные мембранные насосы применяются для перекачивания химически агрессивных и вязких жидкостей. Преимуществом этих насосов является хорошие всасывающие способности и возможность перекачивания жидкостей с механическими примесями. Насосы имеют сертификат ATEX.

Модель: T, TX, TF
Производительность: 0-820 л/мин
Макс. давление: 8 бар
Исполнение: PE, PTFE, алюминий, чугун, нерж.сталь

Центробежные насосы Tapflo

Центробежные насосы выполнены полностью из нержавеющей стали AISI 316L. Благодаря этой характеристике, насосы широко применяются в пищевой, фармацевтической и косметической промышленности. Насосы имеют сертификат ATEX

Модель: CTI, CTH, CTS
Производительность: 50 м³/ч
Макс. давление: 5 бар
Исполнение: PP, PVC, PVDF, нерж.сталь

Шестеренные насосы

Шестеренные насосы применяются в нефтехимической, целлюлозно-бумажной, пищевой промышленности. Могут перекачивать разнородные жидкости: редкие и вязкие, от шоколада до дизельного топлива. Насосы имеют прочную конструкцию, предлагающую высокую надежность и долгий срок эксплуатации.

Модель: TG
Производительность:180 м³/ч
Макс. давление: 16 бар
Исполнение: чугун, сталь, нерж.сталь

Кулачковые насосы

Кулачковые насосы в гигиеническом исполнении предназначены для применения в пищевой, фармацевтической и химической промышленности. Они гарантируют деликатный процесс перекачивания и не разрушают внутренней структуры жидкости.

Модель: TL, TW, TLP
Производительность: 156 м³/ч
Макс. давление: 20 бар
Исполнение: нержавеющая сталь

Винтовые насосы

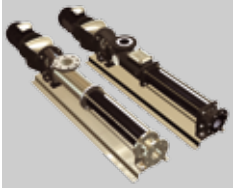

Винтовые насосы предназначены для работы в пищевых производствах, горнорудной промышленности, нефтехимических производствах, откачка шламовых отложений, там, где требуется надежное оборудование, простое в эксплуатации, обслуживании, ремонте.

Модель: D, H, HS, V, X
Производительность: 400 м³/ч
Макс. давление: 48 бар
Исполнение: чугун, сталь, нержавеющая сталь

Дозирующие насосы

Дозирующие насосы предназначены для дозирования химических растворов, дозирование полимеров и флокулянтов, пищевых приправ, майонеза, томатной пасты, кетчупа, горчицы, различных соусов.

Серии: SR (плунжерные), PDP (насосы объемного типа действия), SDP (дозирующие соленоидальные)
Производительность: 3 800 м³/ч
Макс. давление: 250 бар
Исполнение: нержавеющая сталь, PVDF, PP, PVC

Центробежные насосы с магнитной муфтой

Центробежные насосы с магнитной муфтой это герметические насосы. Применяются прежде всего при перекачке жидкостей с высокими требованиями к безопасности, везде, где недопустима протечка насоса.

Модель: MKP, MKPL, MSKP, MSKS и др
Производительность: 0-650 м³/ч
Макс. давление: 16 бар
Исполнение: PE, PTFE, PFA, нерж.сталь

Насосы с гибким импеллером

Насосы с гибким импеллером широко применяются в пищевой, косметической и химической промышленности. Они используются для перекачивания жидкостей с разной вязкостью, с содержанием мягких механических примесей. Данные насосы сертифицированы FDA.

Модель: FIP
Производительность: 30 м³/ч
Макс. давление: 4 бар
Исполнение: нерж.сталь , бронза

Пластиковые насосы с механическим уплотнением

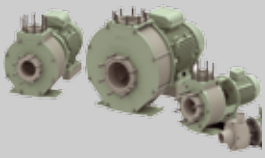

Центробежные пластиковые насосы предназначены для перекачивания или циркуляции всех агрессивных жидкостей, даже с высокой вязкостью при максимальной производительности.

Модель: KR, TK
Производительность:500 м³/ч
Макс. давление: 16 бар
Исполнение: PP, высокомодульный полиэтилен (HMPE), PVDF, PTFE

Перистальтические насосы

Перистальтические насосы применяются для перекачивания жидкостей с высокой вязкостью, содержащих твёрдые частицы. Они обладают хорошим всасыванием, не имеют механических уплотнений, имеют простую конструкцию.

Модель: PT, PTL
Производительность: 150 м³/ч
Макс. давление: 15 бар
Исполнение: корпус насоса: чугун ; шланги: широкая гамма эластомеров

Пластинчатый теплообменник

Нагрев, охлаждение и рекуперация тепла в промышленности, энергетике, в том числе, морская вода, этиленгликоль, кислоты, газы, масла, жиры и моющие средства.

Модель: T4, SR1, SR2, Vega, SR3 H17, N35, R5, Quasar, A
Температура: -35°C + 180°C
Макс. давление: 25 бар
Исполнение: : пластины - AISI 316, AISI 304, титан; прокладки - NBR, EPDM, FKM

Мембранные насосы с электрическим приводом

Применяются для перекачиваня различных типов жидкостей, абразивных, агрессивных и вязких, в небольших объемах, но с потребностью создать большой напор или перекачать заданное количество жидкости..

Производительность: 6 400 л/ч
Макс. давление: 170бар
Исполнение: полипропилен, PVDF, бронза, Duplex 2205, Duplex 2507, Hastelloy CW12MW, никель, нержавеющая сталь 304/316L

ТАПФЛО УЗБЕКИСТАН

Узбекистан

пр. Мустакиллик, 75 | 100000 | Ташкент

Тел./факс: +998 71 237-09-40
sales@tapflo.uz

TAPFLO AB

Швеция

Filaregatan 4 | S-442 34 Kungälv

Тел: +46 303 63390
Факс: +46 303 19916

E-mail: sales@tapflo.com

Товары и услуги от Tapflo представлены в 75 странах на 6 континентах.

Tapflo представлено во всем мире своими собственными компаниями, которые входят в Tapflo Group и тщательно подобранной дистрибьюторской сетью.

АВСТРАЛИЯ | АВСТРИЯ | АЗЕРБАЙДЖАН | БАХРЕЙН | БЕЛАРУСЬ | БЕЛЬГИЯ | БОСНИЯ | БОЛГАРИЯ | БРАЗИЛИЯ | ВЕЛИКОБРИТАНИЯ | ВЕНГРИЯ | ВЬЕТНАМ | ГЕРМАНИЯ | ГОНКОНГ | ГРЕЦИЯ | ГРУЗИЯ | ДАНИЯ | ЕГИПЕТ | ИЗРАИЛЬ | ИНДИЯ | ИНДОНЕЗИЯ | ИОРДАНИЯ | ИРАН | ИРЛАНДИЯ | ИСПАНИЯ | ИТАЛИЯ | ИСЛАНДИЯ | КАЗАХСТАН | КАНАДА | КАТАР | КИТАЙ | КОЛУМБИЯ | КУВЕЙТ | ЛАТВИЯ | ЛИВИЯ | ЛИТВА | МАКЕДОНИЯ | МАЛАЙЗИЯ | МАРОККО | МЕКСИКА | НИДЕРЛАНДЫ | НОВАЯ ЗЕЛАНДИЯ | НОРВЕГИЯ | ОАЭ | ПОЛЬША | ПОРТУГАЛИЯ | РОССИЯ | РУМЫНИЯ | САУДОВСКАЯ АРАВИЯ | СЕРБИЯ | СИНГАПУР | СИРИЯ | СЛОВАКИЯ | СЛОВЕНИЯ | СУДАН | США | ТАЙВАНЬ | ТАИЛАНД | ТУРЦИЯ | УЗБЕКИСТАН | УКРАИНА | ФИЛИППИНЫ | ФИНЛЯНДИЯ | ФРАНЦИЯ | ХОРВАТИЯ | ЧЕРНОГОРИЯ | ЧЕХИЯ | ЧИЛИ | ШВЕЦИЯ | ШВЕЙЦАРИЯ | ЮАР | ЮЖНАЯ КОРЕЯ | ЭКВАДОР | ЭСТОНИЯ | ЯПОНИЯ

www.tapflo.uz